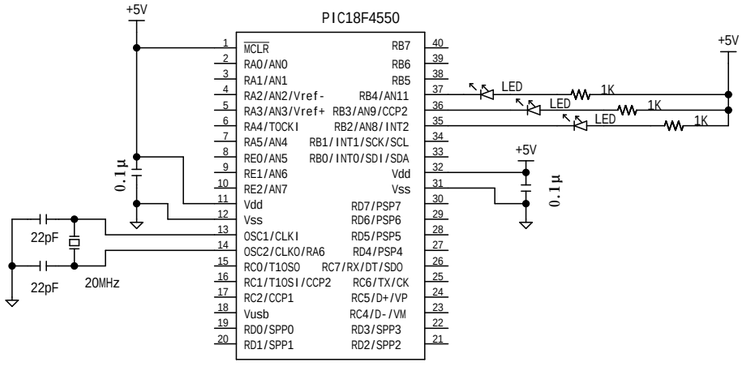


| | | |
|---|---|---|
| N | | ―――――― |
| 変番 | 年月日 | 変更記事 |

| | | | |
|---|---|---|---|
| 部品名称 | 図面番号 | | |
| | 部品番号 | | |
| 商品名称 | 承認 | 設計 | YS電子工作ラボ |